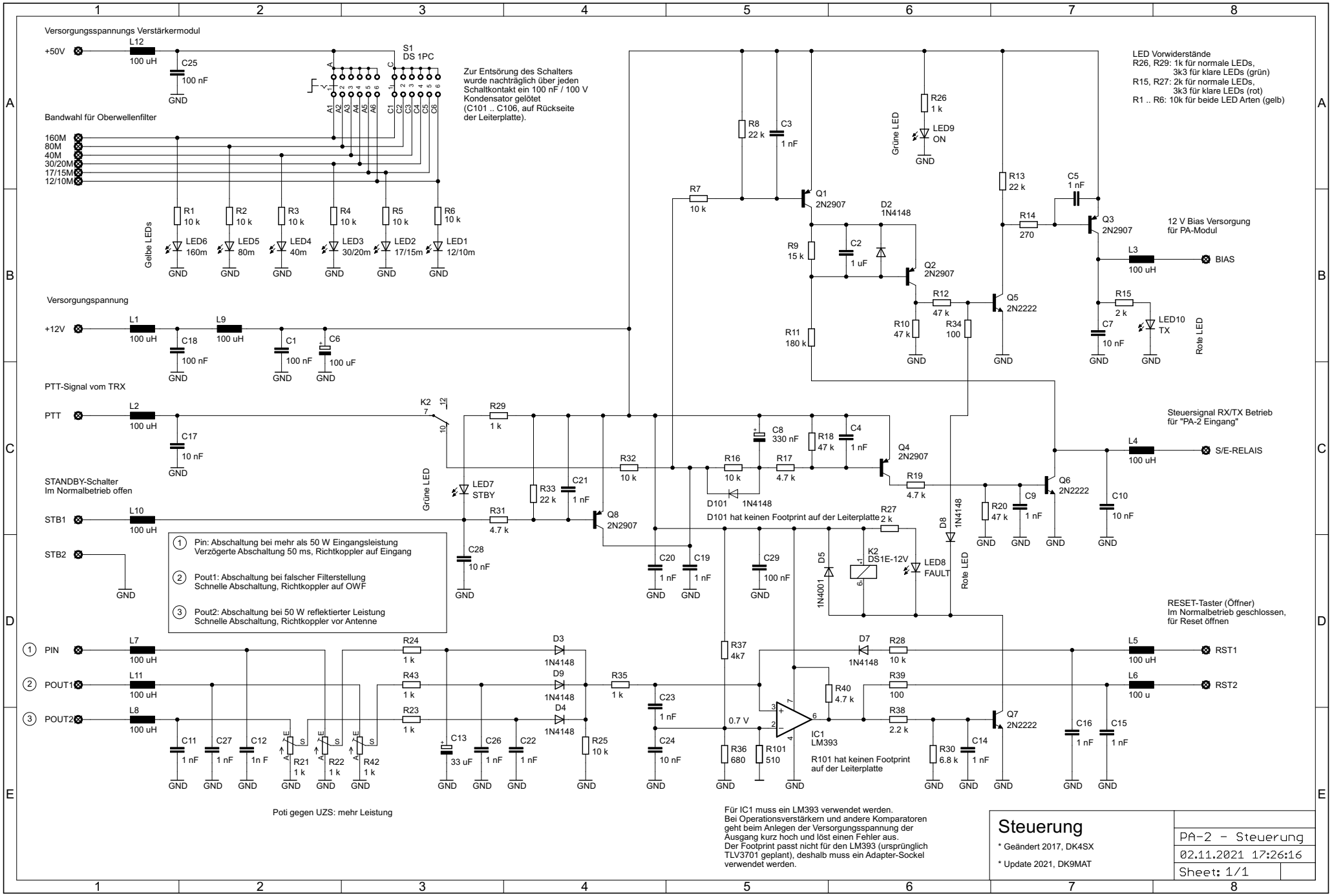

02.11.2021 17:26:50 f=0.70 C:\Users\matthias\Documents\eagle\PA-2 - Steuerung\PA-2 - Steuerung.sch (Sheet: 1/1)