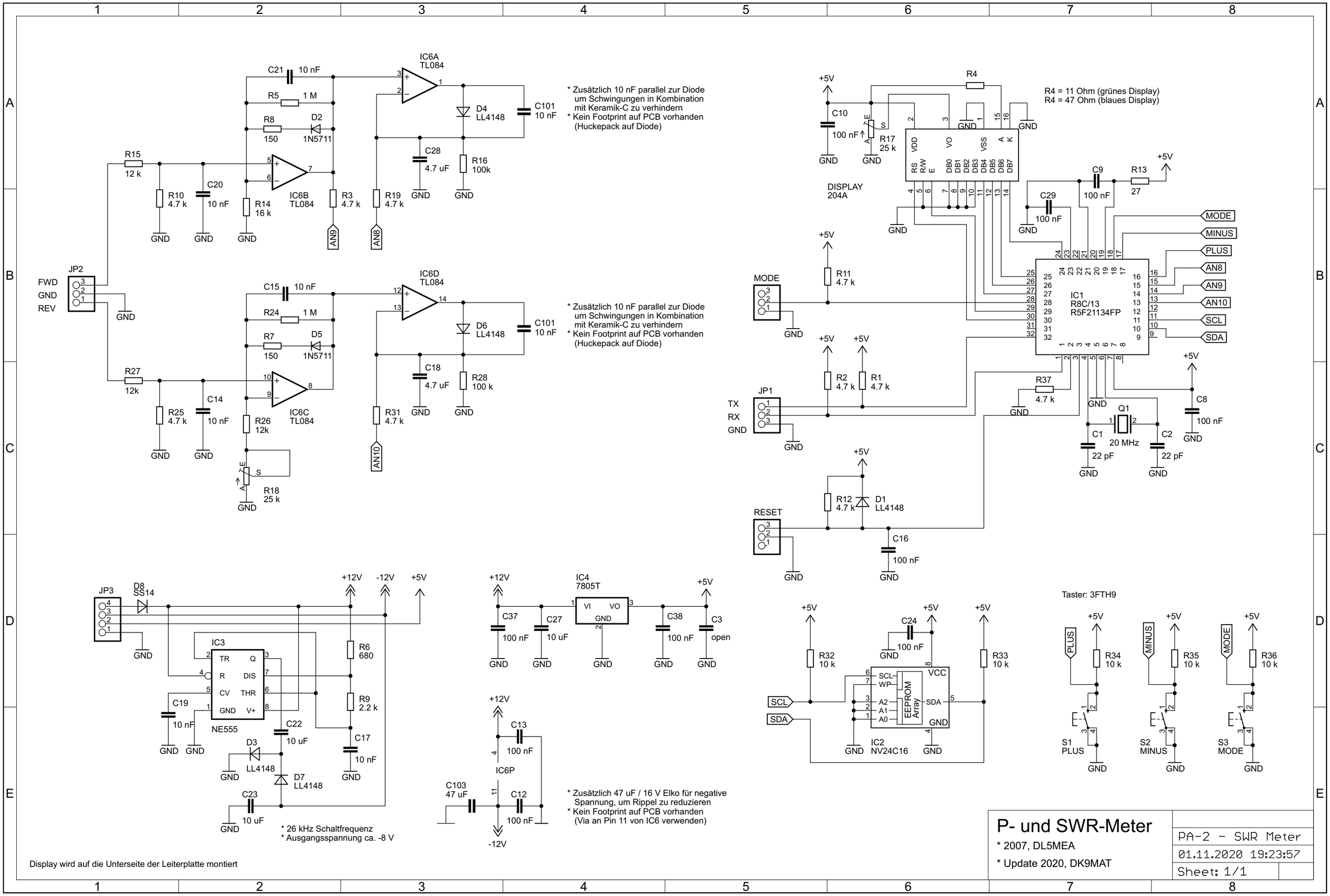
IC6A TL084
IC6B TL084
IC6C TL084
IC6D TL084
C21 10 nF
R5 1 M
R8 150
D2 1N5711
D4 LL4148
C101 10 nF
C28 4.7 uF
R16 100k
R15 12 k
R10 4.7 k
C20 10 nF
R14 16 k
R3 4.7 k
R19 4.7 k
AN9
AN8
* Zusätzlich 10 nF parallel zur Diode um Schwingungen in Kombination mit Keramik-C zu verhindern
* Kein Footprint auf PCB vorhanden (Huckepack auf Diode)
JP2
FWD
GND
REV
C15 10 nF
R24 1 M
R7 150
D5 1N5711
D6 LL4148
C101 10 nF
C18 4.7 uF
R28 100 k
R27 12k
R25 4.7 k
C14 10 nF
R26 12k
R31 4.7 k
AN10
R18 25 k
* Zusätzlich 10 nF parallel zur Diode um Schwingungen in Kombination mit Keramik-C zu verhindern
* Kein Footprint auf PCB vorhanden (Huckepack auf Diode)
+5V
R4
R4 = 11 Ohm (grünes Display)
R4 = 47 Ohm (blaues Display)
C10 100 nF
R17 25 k
DISPLAY 204A
VDD VO VSS A K
RS R/W E DB0 DB1 DB2 DB3 DB4 DB5 DB6 DB7
C9 100 nF
R13 27
C29 100 nF
MODE
MINUS
PLUS
AN8
AN9
AN10
SCL
SDA
IC1 R8C/13 R5F21134FP
R11 4.7 k
R2 4.7 k
R1 4.7 k
R37 4.7 k
C8 100 nF
Q1 20 MHz
C1 22 pF
C2 22 pF
JP1
TX
RX
R12 4.7 k
D1 LL4148
RESET
C16 100 nF
JP3
D8 SS14
+12V
-12V
IC3 NE555
TR Q R DIS CV THR GND V+
R6 680
R9 2.2 k
C19 10 nF
C22 10 uF
C17 10 nF
D3 LL4148
D7 LL4148
C23 10 uF
* 26 kHz Schaltfrequenz
* Ausgangsspannung ca. -8 V
IC4 7805T
VI VO GND
C37 100 nF
C27 10 uF
C38 100 nF
C3 open
IC6P
C13 100 nF
C103 47 uF
C12 100 nF
* Zusätzlich 47 uF / 16 V Elko für negative Spannung, um Rippel zu reduzieren
* Kein Footprint auf PCB vorhanden (Via an Pin 11 von IC6 verwenden)
C24 100 nF
R32 10 k
R33 10 k
SCL WP A2 A1 A0 VCC SDA GND
EEPROM Array
IC2 NV24C16
Taster: 3FTH9
R34 10 k
R35 10 k
R36 10 k
S1 PLUS
S2 MINUS
S3 MODE
Display wird auf die Unterseite der Leiterplatte montiert
P- und SWR-Meter
* 2007, DL5MEA
* Update 2020, DK9MAT
PA-2 - SWR Meter
01.11.2020 19:23:57
Sheet: 1/1