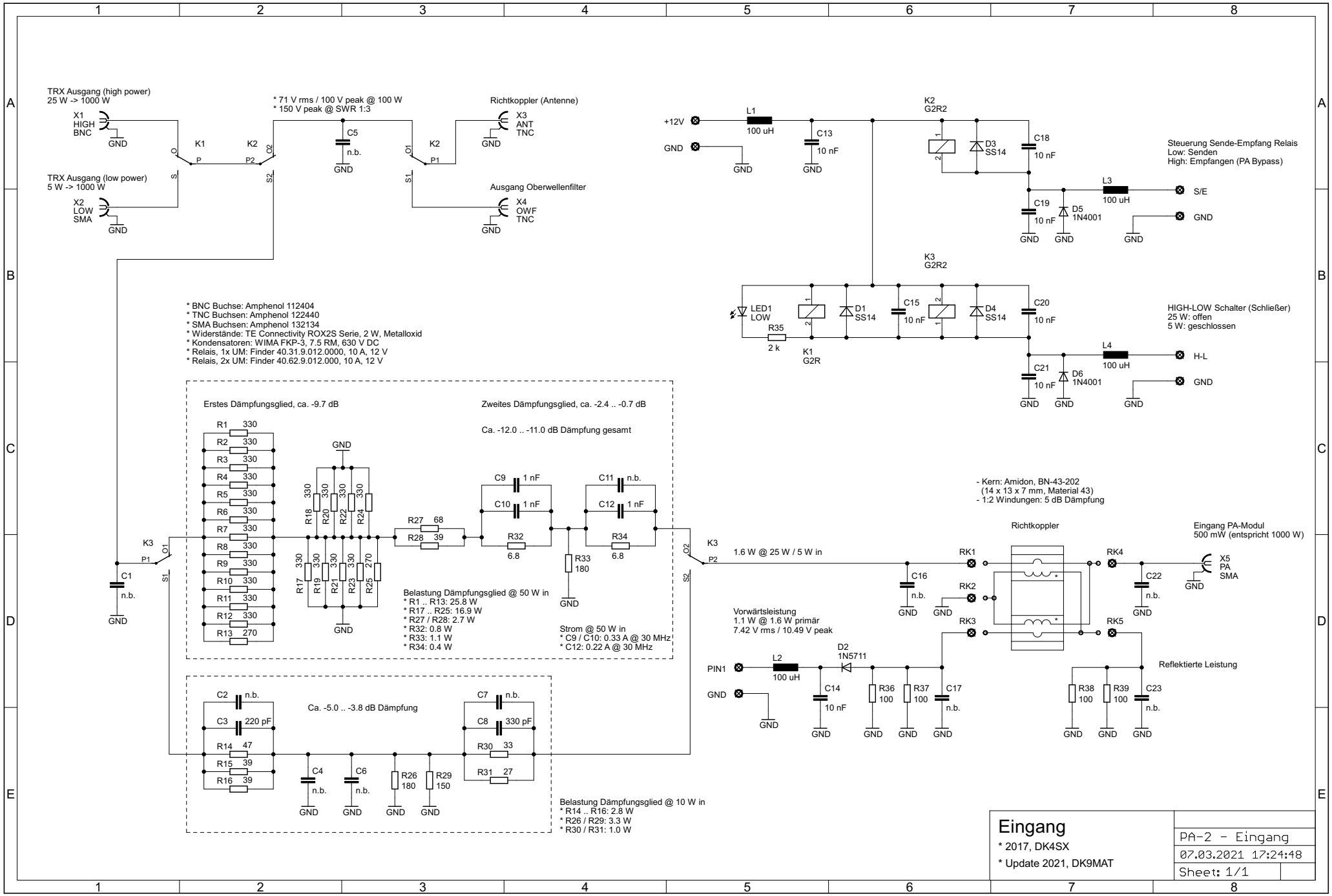

07.03.2021 17:25:48 f=0.70 C:\Users\matthias\Documents\eagle\PA-2 - Eingang\PA-2 - Eingang.sch (Sheet: 1/1)